Användningsanvisning

HOME DELUXE
WIR MACHEN DEIN ZUHAUSE

Lamellpaviljong CANNES

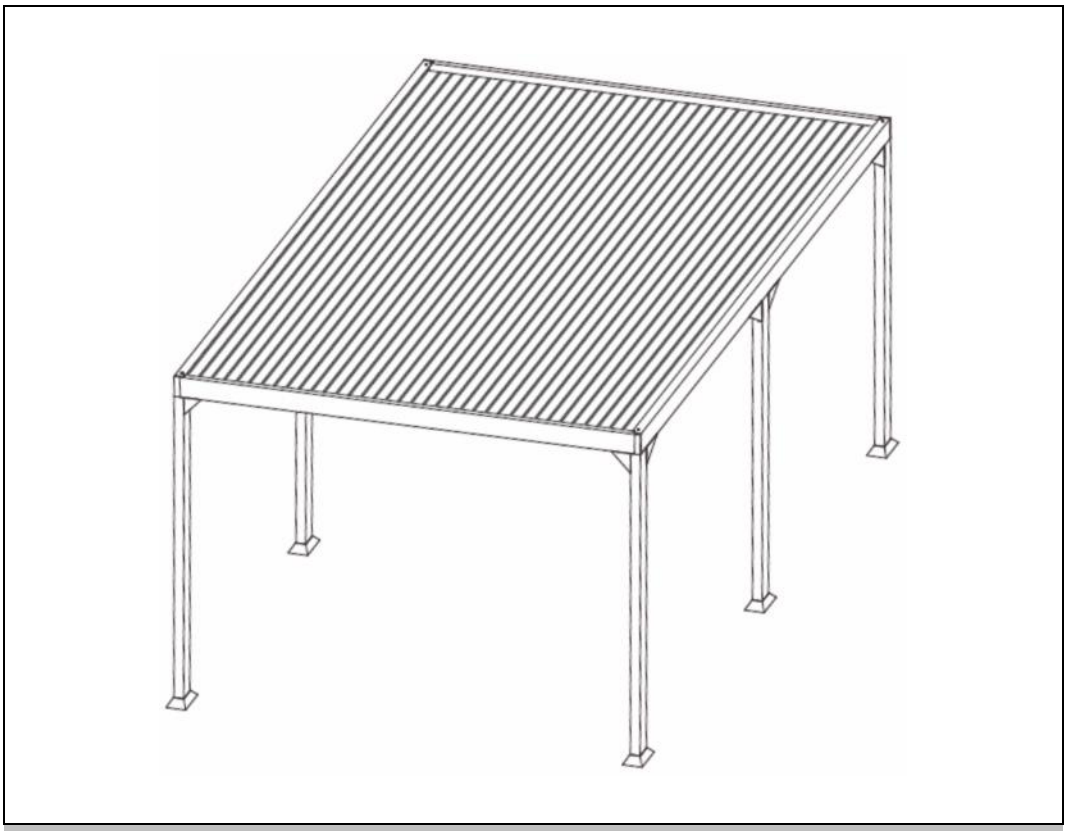

Originalbruksanvisning

VARNING:

Läs igenom bruksanvisningen noggrant innan montering och användning. Den innehåller viktig information om montering och användning.

VIKTIGT:
BEVARA FÖR SENARE BEHOV.
LÄS NOGGRANT!

Innehåll

1 Allmänt ... 3
1. Produktöversikt ... 3
1.2. Allmänna anvisningar ... 3
1.3. Garanti ... 3
2. Information om bruksanvisningen ... 4
2.1. Tillgänglighet av bruksanvisningen ... 4
2. Målgrupper för bruksanvisningen ... 4
2.3. Information om översättning ... 4
2.4 Förklaring av symboler ... 4
2. Allmänt om bruksanvisningen ... 4
2. Avsedd användning ... 5
2. Allmänna säkerhetsanvisningar ... 5
3. Produktegenskaper ... 6
3.1. Tekniska data ... 6
3.2. Produktbeskrivning ... 7
4. Leveransomfattning ... 7
5. Montering ... 8
5.1. Säkerhetsanvisningar ... 8
5.2. Produktens uppbyggnad ... 9
6. Användning ... 17
6.1. Säkerhetsanvisningar ... 18
6.2. Första användningen ... 18
6.3. Drift ... 18
6. Manöverelement ... 19
6.5. Förvaringsplats ... 19
7. Felsökning ... 19
8. Underhåll och skötsel ... 20
8.1. Säkerhetsanvisningar ... 20

9. Demontering 20
9.1. Säkerhetsanvisningar 20
10. Avfallshantering 20

Kära kund!

Tack för att du har valt en produkt från **Home Deluxe GmbH**. Vi hoppas att du kommer att ha glädje av din nya lamellpaviljong CANNES.

Bruksanvisningen hjälper dig vid montering, idrifttagning, användning och underhåll av produkten. Bruksanvisningen och säkerhetsanvisningarna måste läsas noggrant och i sin helhet. Följ dessa anvisningar för att undvika faror.

1. Allmänt

1.1. Produktöversikt

Modell: Lamellpaviljong CANNES | Artikel-ID: 17180 | Variant-ID: 32474

1.2. Allmän

För att uppfylla våra krav förbättrar vi ständigt kvaliteten, förenklar monteringen och användningen eller anpassar produkterna efter kundernas önskemål. På grund av dessa förändringar finns den aktuella versionen av bruksanvisningen på vår hemsida.

Beteckningen ”produkt” används i bruksanvisningen för ”Lamellpaviljong CANNES”.

1.3. Garanti

De lagstadgade rättigheterna till ansvarsfrihet och garanti gäller från och med inköpsdatumet.
Home Deluxe GmbH ansvarar inte för skador som uppstår till följd av att bruksanvisningen inte följs. Reklamationer som uppstår på grund av felaktig montering eller användning omfattas inte av garantin. Vid fel på produkten, vänligen kontakta vår kundtjänst skriftligen via kontaktformuläret på vår hemsida och ange produktnamn, serienummer och bifoga en bild av typskylten:

Home Deluxe GmbH
Schanzeweg 2
32312 Lübbecke
Tyskland
Tel +49 (0)5743 6181-0
www.home-deluxe-gmbh.de

Om du har ytterligare frågor är vår kundtjänst gärna till din tjänst via kontaktformuläret.

2. Information om bruksanvisningen

2.1. Tillgänglighet av bruksanvisningen

Bruksanvisningen är en del av produkten och ska förvaras i sin helhet i omedelbar närhet av produkten.

2.2. Målgrupp för bruksanvisningen

Bruksanvisningen måste läsas och följas av alla personer som är involverade i någon av följande aktiviteter eller användningar:

- Uppackning
- Montering/installation
- Idrifttagning/drift
- Underhåll/kontroll/skötsel
- Felsökning/reparation
- Avfallshantering

2.3. Information om översättning

Den ursprungliga bruksanvisningen är skriven på tyska. Alla andra tillgängliga språk är översättningar av den tyska versionen.

2.4. Förklaring av symboler

Symbol	Symbolförklaring
	**VARNING** Symbolen varnar för möjliga faror som kan leda till dödsfall eller allvarliga skador. Läs den relevanta anvisningen innan du utför motsvarande monterings- eller användningssteg.
	**INFO** Symbolen ger viktig information och varnar för skador på egendom. Läs denna information innan du utför motsvarande monterings- eller användningssteg för att förstå problemen och undvika skador.
	**CE-märkning** Symbolen anger att produkten uppfyller de gällande krav som ställs av Europeiska gemenskapen. Den aktuella försäkran om överensstämmelse kan erhållas på begäran från Home Deluxe GmbH.
	**Läs bruksanvisningen** Symbolen anger att bruksanvisningen måste läsas noggrant innan montering/installation och/eller användning av enheten.

2.5. Allmän information om bruksanvisningen

Bruksanvisningen avser lamellpaviljongen CANNES. Den innehåller viktig information om montering, drift, underhåll och rengöring. Användningsanvisningen, särskilt säkerhetsanvisningarna, måste läsas noggrant innan produkten tas i bruk. Förvara användningsanvisningen på ett säkert ställe. Använd produkten endast enligt anvisningarna i denna användningsanvisning för att undvika oavsiktliga skador eller personskador. Om du överlåter lamellpaviljongen CANNES till tredje part måste även denna användningsanvisning överlämnas.

2.6. Avsedd användning

Produkten är av hög kvalitet, hållbar och avsedd eller lämplig för privat bruk i rimlig och normal omfattning. Dessutom är vår produkt **inte** avsedd för kommersiellt bruk. Kommersiell användning är endast tillåten med skriftligt tillstånd från Home Deluxe GmbH.
Produkten är ett paviljong för trädgården/terrassen och fungerar dessutom som skydd mot regn och UV-strålning.
Använd produkten endast enligt beskrivningen i denna bruksanvisning. All annan användning anses vara avsedd för annat ändamål och kan leda till skador på egendom eller personskador. Tillverkaren tar inget ansvar för skador som uppstår eller har uppstått på grund av felaktig eller avsedd användning.

2.7. Allmänna säkerhetsanvisningar

Allmänna faroangivelser



- Felaktig hantering kan leda till allvarliga personskador och materiella skador. Därför får montering, installation, idrifttagning samt felsökning, underhålls- och reparationsarbeten endast utföras av kvalificerad personal.
- Montera produkten **endast** om leveransen är komplett och felfri.
- Ställ endast produkten på ett säkert, plant och fast underlag.
- Gör inga ändringar på produkten.
- Kontrollera fästena regelbundet. Lösa delar ska fästas och defekta delar ska omedelbart bytas ut.
- Felaktig användning, felaktig montering eller skador som uppstår vid montering omfattas inte av garantin.
- Det finns ingen garanti för skador orsakade av väderförhållanden, t.ex. snö eller oväder/storm.

Fara för barn



- Håll barn borta från förpackningsmaterial. Det finns bland annat risk för kvävning!
- Se till att små barn inte stoppar smådelar i munnen.
- Håll barn borta från monteringsplatsen under monteringen av produkten. Leveransen innehåller smådelar som kan sväljas eller orsaka allvarliga skador.
- Produkten är inte en leksak och får inte hamna i barns händer. Låt inte barn klättra på eller i produkten. Varna tydligt för faror!
- Ställ inte produkten direkt på eller i närheten av en lekplats.
- Förklara för barnen hur produkten ska användas och låt dem aldrig leka utan uppsikt.

Risk för skador
Felaktig hantering av produkten kan leda till skador.



- Kontrollera produkten före varje användning för att upptäcka synliga skador.
- Klättra inte på produkten, det finns risk för fall och tippning.
- Gör inga konstruktiva ändringar på produkten. För ändringar krävs skriftligt tillstånd från tillverkaren och dessa måste utföras enligt anvisningarna.
- Produkten får inte användas om den är skadad. Skadade delar måste repareras eller bytas ut mot originalreservdelar.
- Se till att produkten är fast installerad för att undvika skador.

Risk för skador



- Felaktig hantering av produkten kan leda till skador.
- Om du öppnar förpackningen oförsiktigt med en kniv eller andra vassa föremål kan produkten skadas. Var mycket försiktig när du öppnar förpackningen.

Explosionsfara



- Förvara inte lättantändliga, lättbrännbara eller explosiva ämnen inuti produkten.

3. Produkt

3.1. Tekniska

Lamellpaviljong CANNES	
Mått (L x B x H)	400 x 303 x 223 cm
Materialtjocklek (stomme)	2
Materialtjocklek (lamell)	1,12 mm
Mått (stolpe)	7,5 x 7,5 cm
Mått (stolpfäste)	11 cm
Antal (stolpar)	6
Material (stolpar)	Aluminium (pulverlackerad)
Material (lameller)	Aluminium
Bärighet	max. 15 kg/m^2
Vikt	ca 124 kg

Monteringsanvisningar



3.2. Produktbeskrivning

Produkten erbjuder dig ett pålitligt skydd mot UV-strålning och regn tack vare sitt lamelltak i aluminium. Stativet i pulverlackerad aluminium garanterar hög stabilitet och väderbeständighet. De högkvalitativa lamellerna passar perfekt till taket och ger behaglig skugga och medelhavskänsla.

Det som gör produkten så speciell är att du kan vistas på terrassen eller i trädgården under det stängda taket även när det regnar eller är soligt. Öppna och stäng taket helt efter dina behov. Taket kan manövreras snabbt och enkelt med en vev. Vattenavrinning vid regn är säkerställd, eftersom produkten har en integrerad takränna som leder regnet bort via stolparna. Stativet är pulverlackerat, vilket gör materialet korrosions- och väderbeständigt.

4. Leveransomfattning

Kontrollera förpackningen för yttre skador vid leveransen. Kontrollera dessutom omedelbart efter uppackningen att leveransen är komplett och att produkten och alla komponenter är i felfri skick. Montera produkten endast om leveransen är komplett och oskadad.

Komponenter/delar

Nr	Pos	Beskrivning	Antal	Bild
1.	**A1**	Hörnstolpe 2x vinkelbeslag	2	
2.	**A2**	hörnstolpe 2x vinkelbeslag	2	

Nr	Pos	Beskrivning	Antal	Bild
3.	**A3**	Mittstolpe 3x vinkelbeslag	2	
4.	**B**	Lamellfäste mitt 2x lamellfäste	1	
5.	**C**	Fotskydd	6	
6.	**D1**	Sidopanel	2	
7.	**D2**	Sidfält	2	
8.	**E1**	Lamellfäste, utvändigt 1x lamellfäste	1	
9.	**E2**	Lamellfäste, utvändigt 1x lamellfäste	1	
10.	**F**	Vinkel	14	
11.	**G**	Skruv M6 x 16	60	
12.	**H**	Skruv M6 x 135 / bricka	12	
13.	**O**	Lamell	72	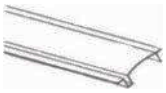
14.	**P**	Handvev	1	
15.	**V**	Skyddskåpa vänster	2	
16.	**V**	Skyddskåpa höger	2	

5. Montering

5.1. Säkerhetsanvisningar

All information om säkerhet och hälsa måste läsas.

Minst 3–4 personer krävs för att montera produkten.

Som ägare av produkten är det ditt ansvar att informera dig om lagar och regler i din region innan du monterar produkten. I vissa fall kan det vara nödvändigt att ansöka om bygglov hos berörda myndigheter. Följ anvisningarna angående storlek, avstånd till grannar och tomtgränser.

Vi vill påpeka att Home Deluxe GmbH i princip inte står för några kostnader för montering eller hantverksmässiga tjänster, såsom elektrikerkostnader eller liknande kostnader för fackpersonal.

Risk för skador
Felaktig hantering vid montering kan leda till skador.

- Din produkt levereras i flera paket. Se till att paketen öppnas uppifrån. Var mycket försiktig när du öppnar paketen, eftersom de innehåller ömtåliga delar och glas.
- Se till att inga barn befinner sig i närheten under monteringen.
- Ställ endast produkten på ett säkert, plant och fast underlag.
- Montering är endast tillåten på ett lämpligt förberett underlag och bör utföras av en fackman.
- Produkten måste fästas i underlaget med lämpliga åtgärder (t.ex. med pluggar och skruvar, betongankare, båda ingår ej i leveransen).
- Produkten måste säkras på lämpligt sätt. Det är ditt ansvar att varken människor eller material skadas.
- Följ alltid monteringsmått och använd medföljande monteringsmaterial.
- Se till att alla delar är oskadda och monterade på rätt sätt. Felaktig montering kan medföra skaderisk. Skadade delar kan påverka säkerheten och funktionen.
- Beakta väderförhållandena innan lamelltaket monteras. Ställ inte upp det som direkt vindskydd. Detta kan påverka stabiliteten negativt.
- Använd skyddskläder, t.ex. skyddsskor, skyddshandskar etc. vid montering.
- Använd lämpliga stegar för monteringen om det behövs. Se till att stegen står stadigt och säkert när du arbetar på höjd. Följ även gällande säkerhetsföreskrifter för arbete på höjd!

5.2. Montering av produkten

Produkten levereras i delar och är enkel att montera. Följ monteringsanvisningarna noggrant. Om anvisningarna inte följs kan produktens funktion och säkerhet inte garanteras.

Nödvändiga verktyg

	Skruvmejsel		Spiralborr
	Inbussnyckel		Måttband
	Blyertspenna		Vattenpass
	Borrmaskin		Stege

- Följande instruktioner måste läsas noggrant.

Översikt

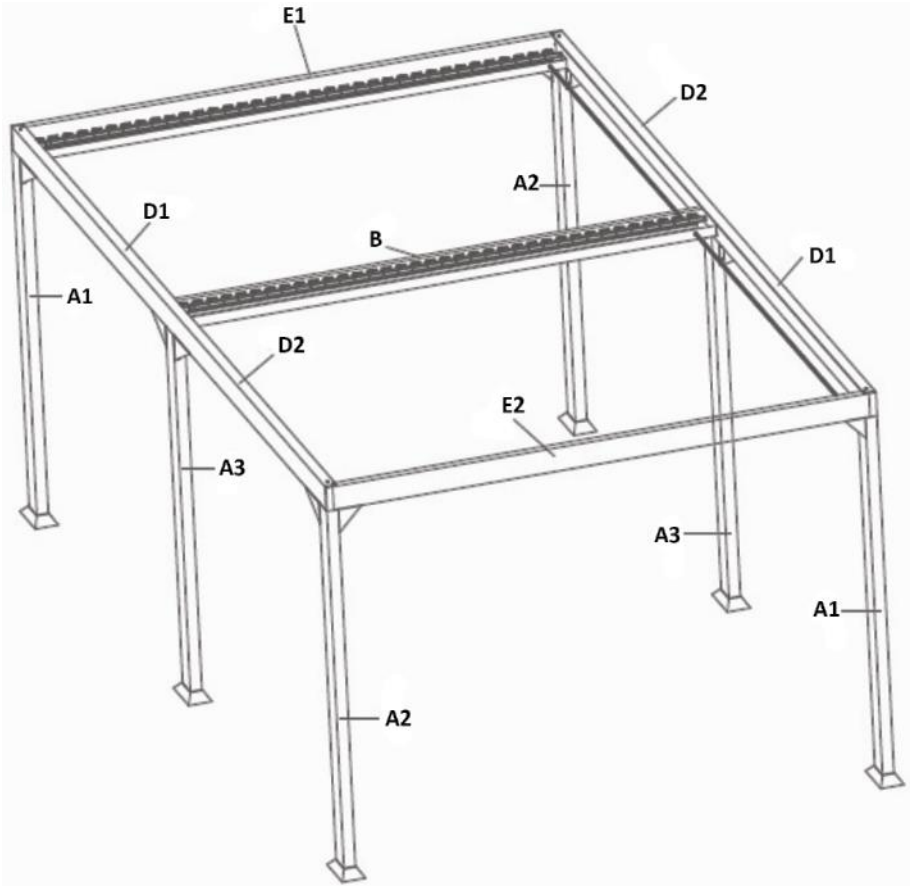

Förberedelser inför montering

- Montera produkten **endast** på en plan, horisontell yta. För bättre stabilitet och ståndfasthet rekommenderar vi att produkten förankras eller pluggas fast i underlaget (detta material ingår inte i leveransen). Som stabilt underlag kan ett fundament eller betongplattor användas.

Steg 1: Montera fotskyddet

- Skjut fotskyddet (**C**) från ovan över stolparna (**A1** / **A2** / **A3**). Observera riktningen på hålen upptill på stolpen när du skjuter på fotskyddet, den breda sidan måste alltid vara vänd utåt.

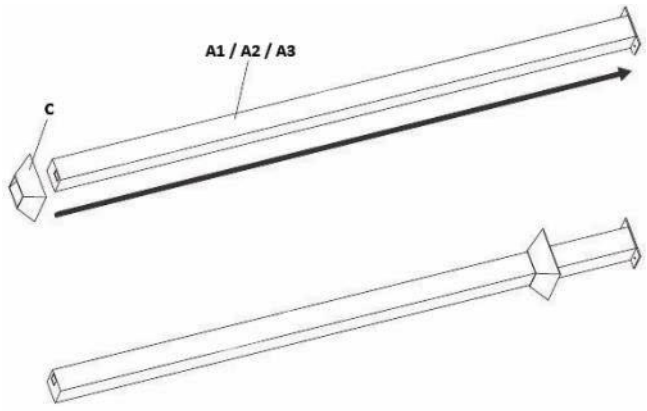

Steg 2: Montera täcklocket

- Sätt i täcklocket (**V**) i sidoräcket (**D1 / D2**).

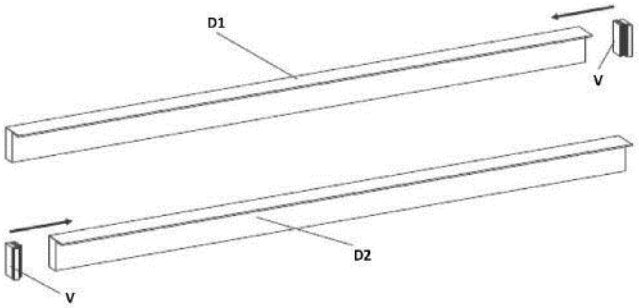

Steg 3:

- Skruva fast lamellhållaren på utsidan (**E1**) och sidostycket (**D1**) med hörnstolpen (**A1**) med hjälp av skruvarna och brickorna (**H**).
- Var noga med att hålen för vridstången är rätt inriktade.
- **Observera:** Det mindre avståndet mellan hålen i hörnstolpen måste vara vänd utåt.

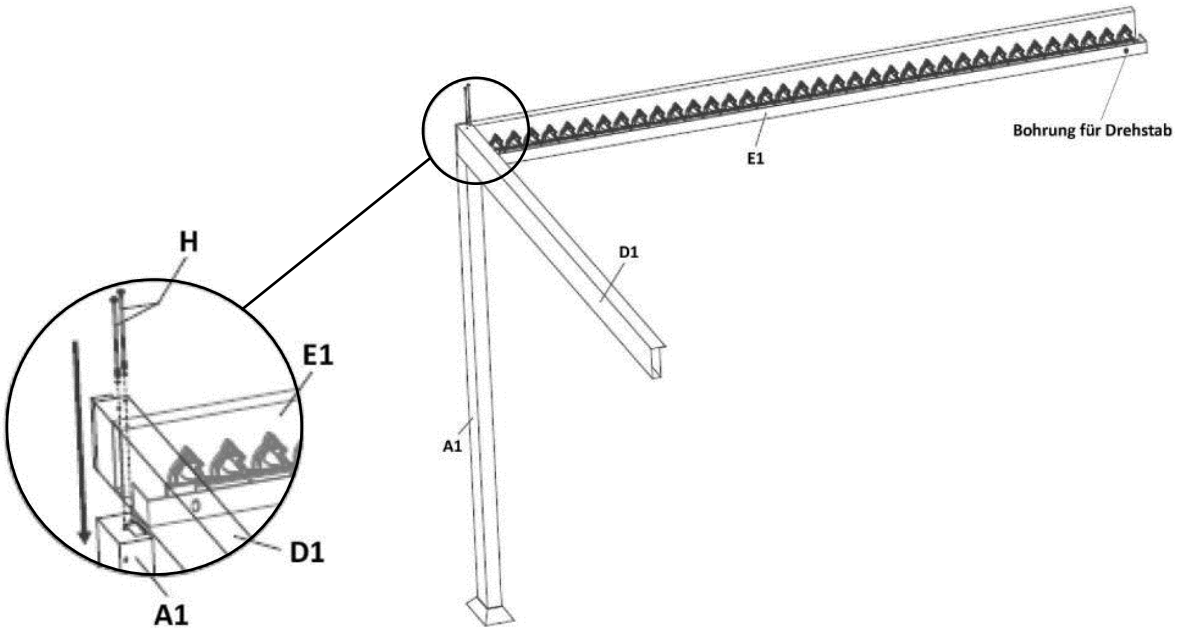

Steg 4: Montering av lamellfäste, sidostyren med hörnstolpen

- Skruva fast lamellfästet utvändigt (**E1**) och sidostången (**D2**) med den andra hörnstolpen (**A2**) med hjälp av skruvarna och brickorna (H**)**.
- **Observera:** Det mindre avståndet mellan hålen i hörnstolpen måste peka utåt.

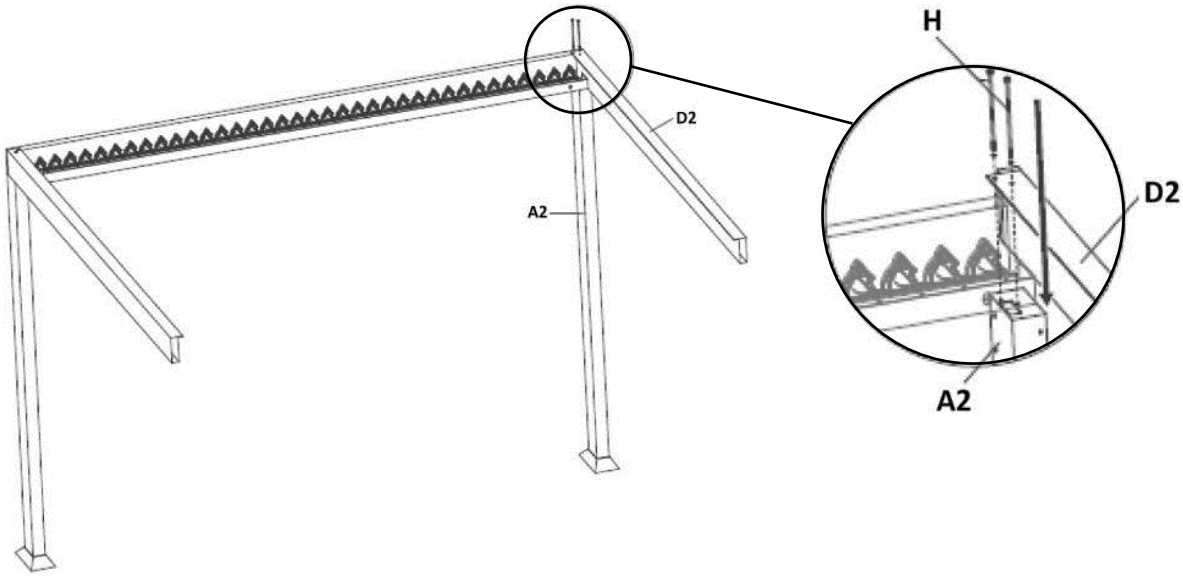

Steg 5: Montering av lamellfäste mitt med mittstolparna

- Skruva fast lamellfästet i mitten (**B**) och sidostången (**D1** / **D2**) med mittstolpen (**A3**) med hjälp av skruvarna och brickorna (**H**).
- Se till att hålet för vridstången är i linje med lamelfästet (**E1**).

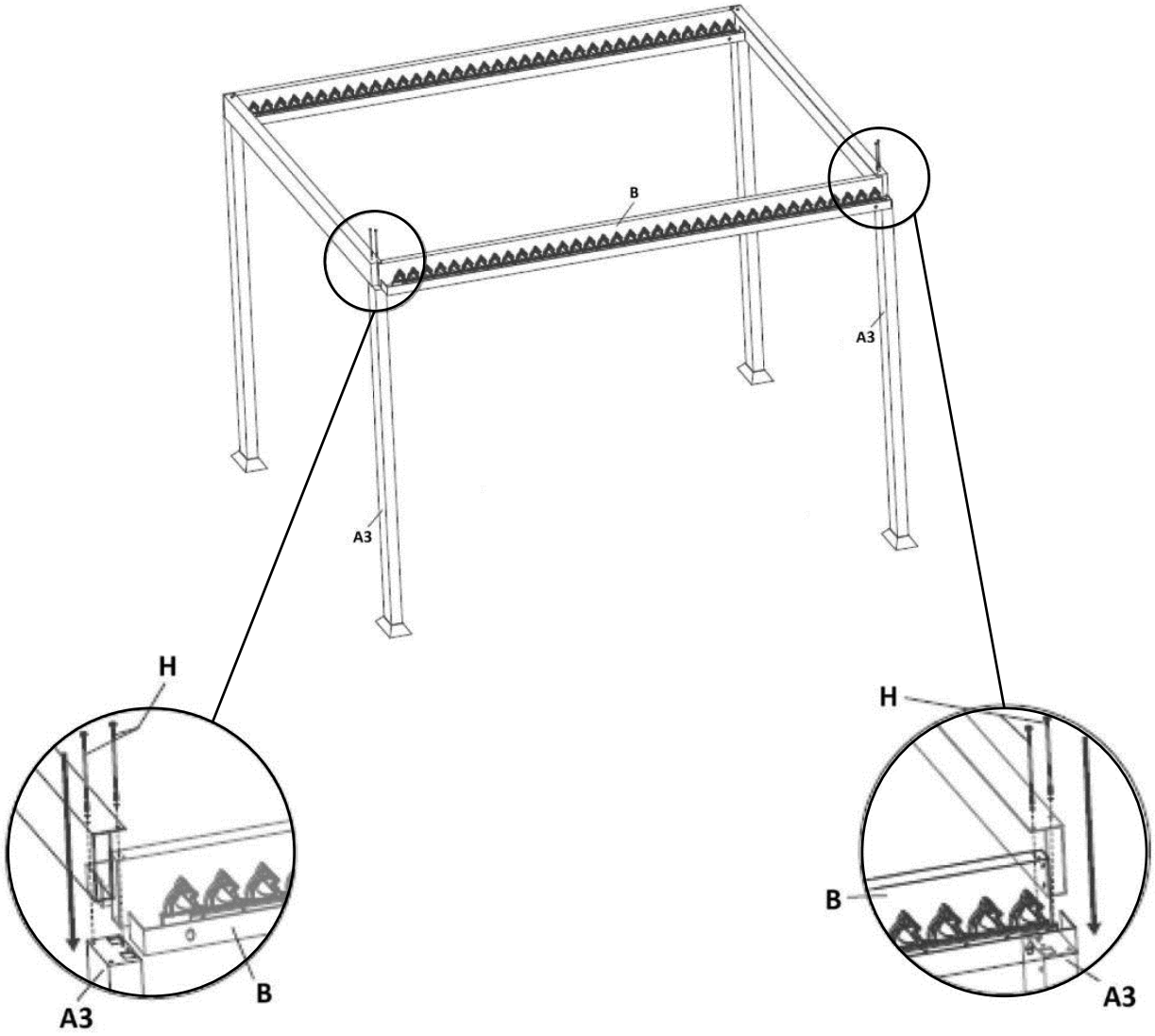

Steg 6: Montering av lamellfästet, sidostång med hörnstolpe/mittstolpe

- Skruva fast sidostången (**D2**) med mittstolpen (**A3**) med hjälp av skruvarna och brickorna (**H**).
- Skruva fast sidostången (**D2**) och lamellfästet utvändigt (**E2**) med hörnstolpen (**A2**) med skruvarna och U-brickorna (**H**).

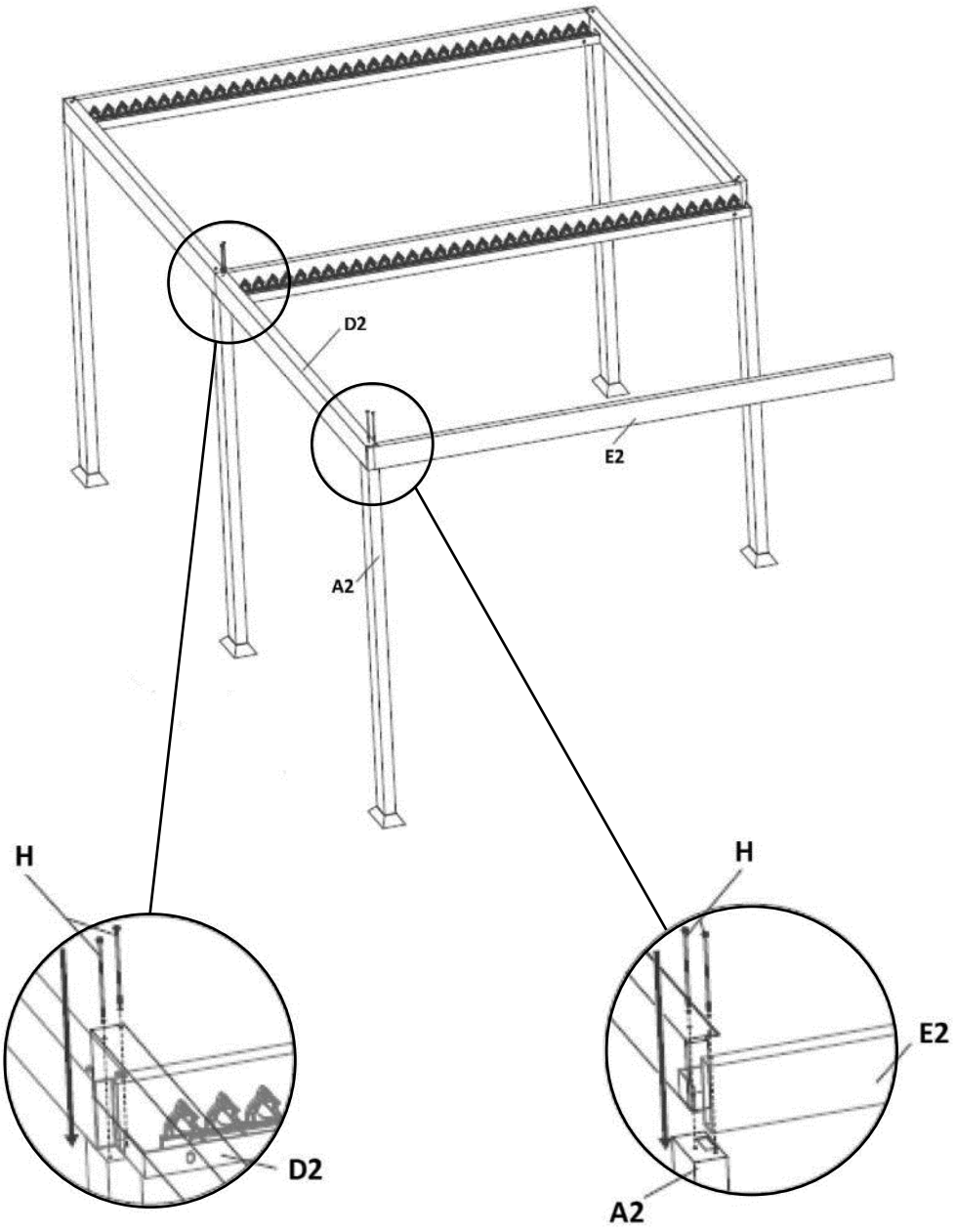

Steg 7: Montering av sidostången och hörnstolpen

- Skruva fast sidoräcket (**D1**) med mittstolpen (**A3**) med hjälp av skruvarna och brickorna (**H**).
- Skruva fast sidoräcket (**D1**) och lamellfästet utvändigt (**E2**) med hörnstolpen (**A1**) med hjälp av skruvarna och brickorna (**H**).

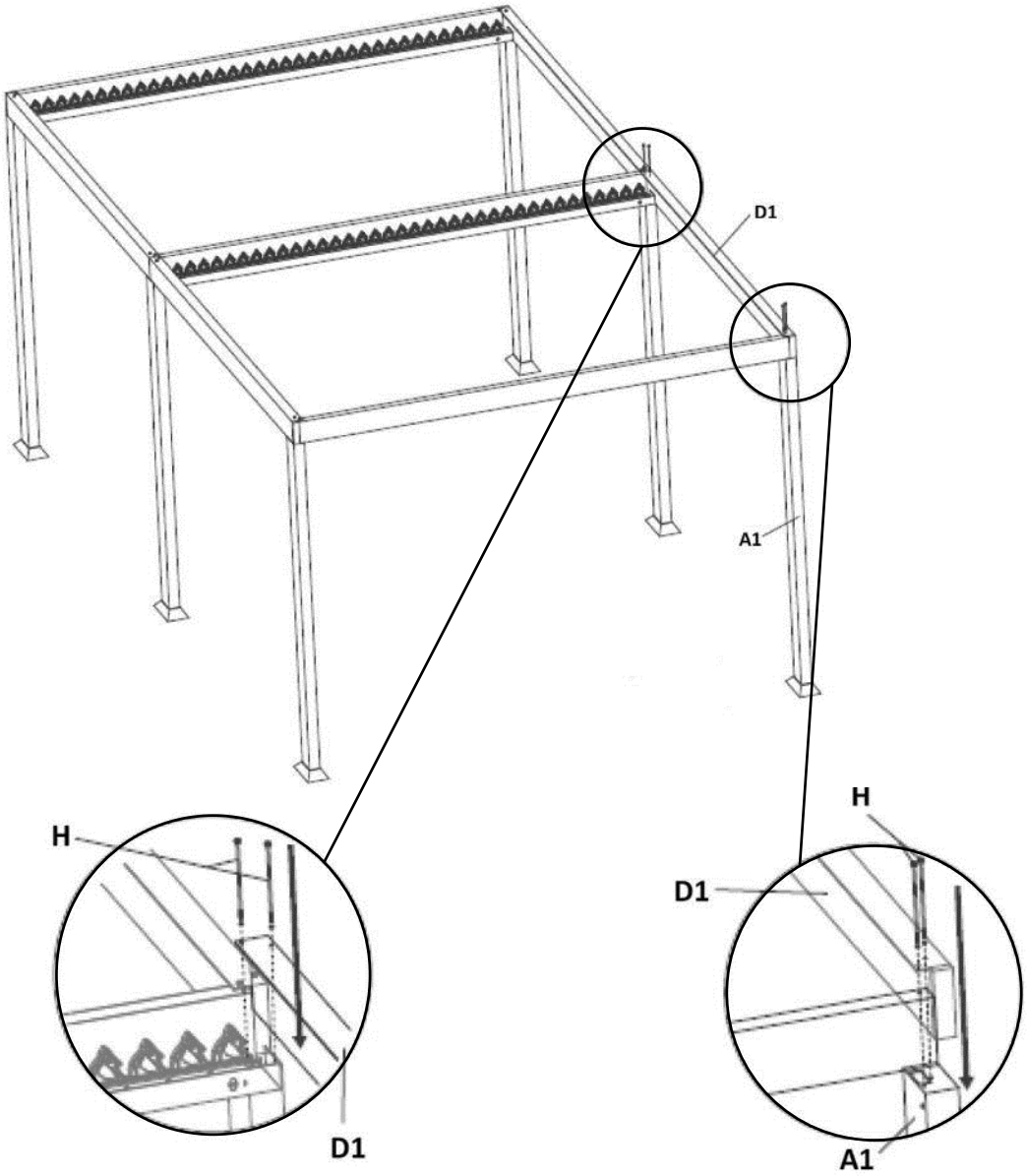

Steg 8: Montering av vinklar

- Skruva fast vinklarna (**F**) på varje stolpe (**A1** / **A2** / **A3**) mellan lamellhållarna (**B** / **E1** / **E2**) och sidolisterna (**D1** / **D2**). Se till att den släta ytan på vinklarna (**F**) är vänd utåt. Använd skruvarna (**G**) för detta.

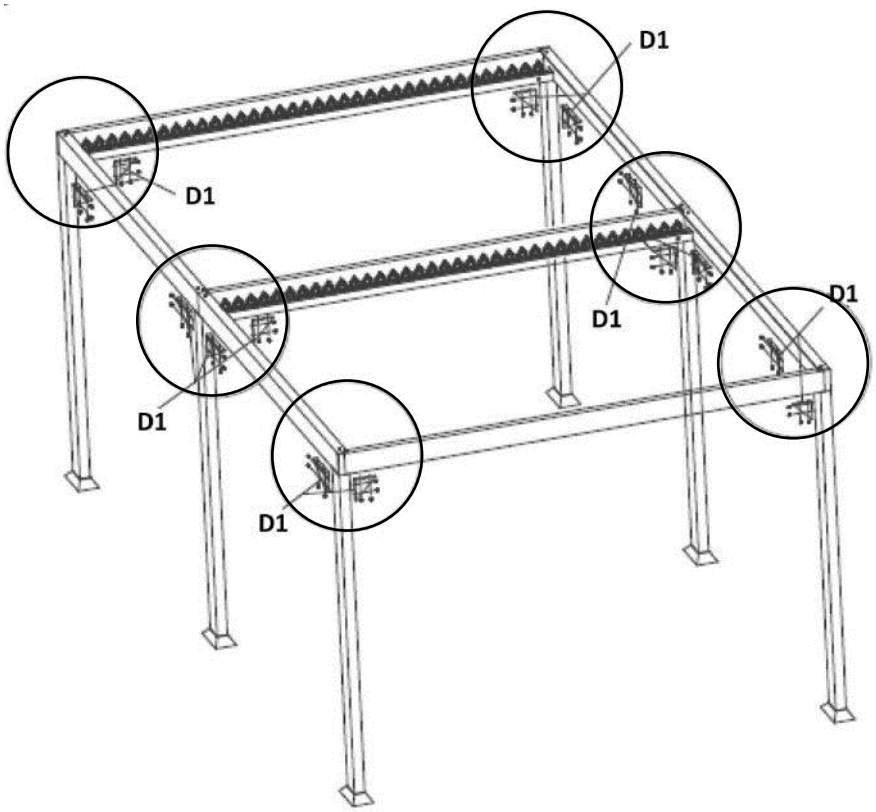

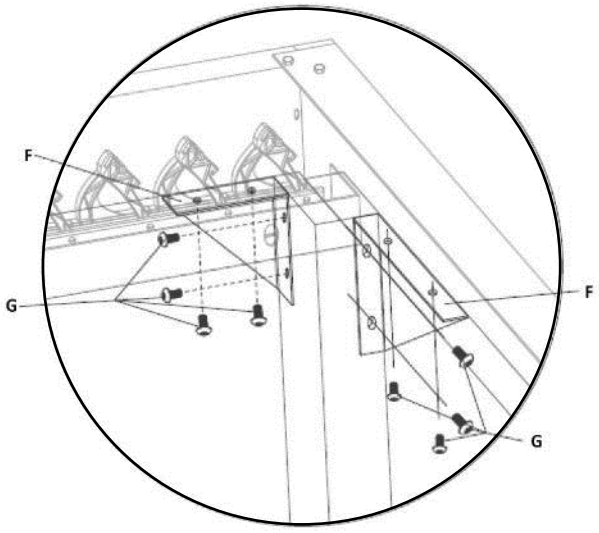

Steg 9: Montering av lamellerna

- Kläm fast lamellerna (**O**) i plastfästena genom att placera lamellen nedtill och trycka den uppåt i fästet.

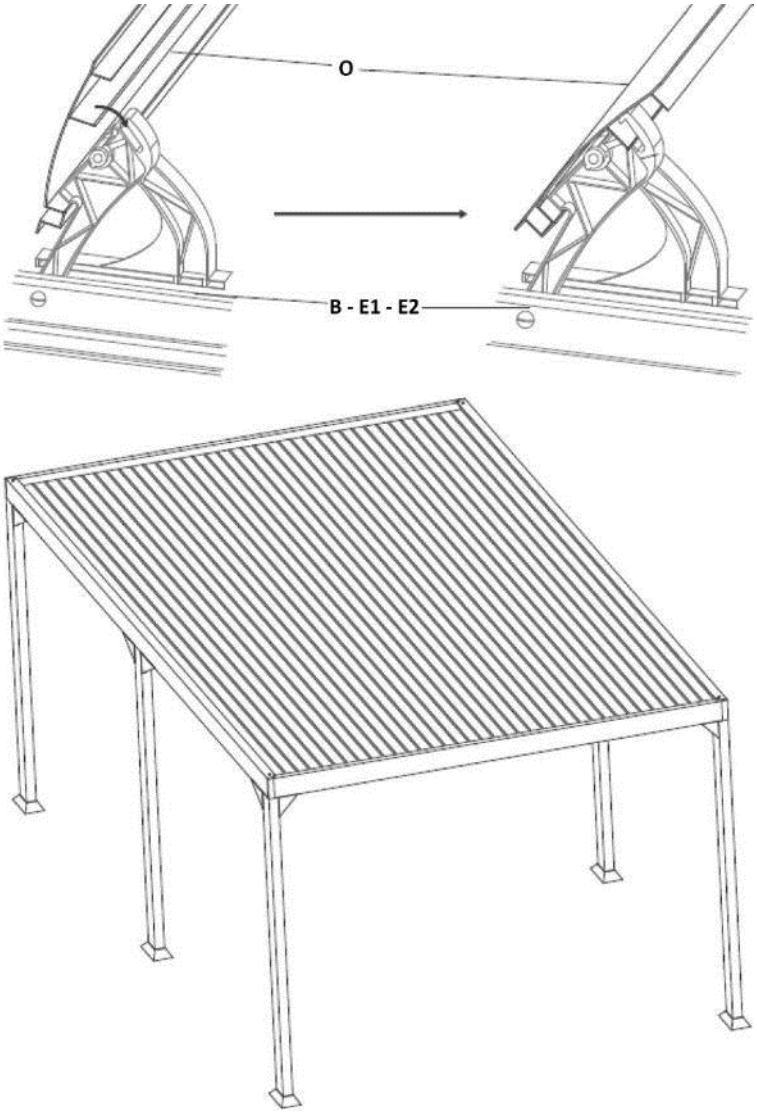

Steg 10: Fäst produkten på underlaget

- Skruva fast eller förankra produkten genom de 4 hålen i varje fot på stolpen i det stabila underlaget. För detta kan ett fundament gjutas eller betongplattor läggas.

6. Användning

6.1. Säkerhetsanvisningar

Följande säkerhets- och hälsoinformation måste läsas noggrant.

Risk för personskada
Felaktig hantering vid användning kan leda till skador och personskador.



- Använd inte en skadad produkt.
- Gör inga ändringar på produkten.
- Produkten är inte en leksak, klättervägg eller sportredskap. Barn får inte leka med produkten.
- Kontrollera regelbundet att fästena sitter ordentligt. Lösa delar ska fästas och defekta delar ska omedelbart bytas ut.
- Vid vindhastigheter över 40 km/h måste produkten demonteras.
- Vid dåligt väder, t.ex. kraftig snöfall, måste lamelltaket öppnas och vissa åtgärder övervägas. Om det finns snö på lamelltaket måste denna först avlägsnas.
- Vid snöfall kan snö samlas på lamelltaket, så att taket böjs under belastningen och eventuellt kollapsar. Därför måste snön absolut avlägsnas från taket.
- Det är inte tillåtet att vistas under produkten vid snöfall, eftersom lamelltaket under vissa omständigheter kan ge vika och orsaka personskador.
- Det är inte tillåtet att vistas under produkten vid åskväder.
- Håll alltid tillräckligt avstånd till öppen eld, grillar, värmeelement och andra värmekällor.
- Kontrollera regelbundet produktens stabilitet, särskilt vid stora temperaturförändringar.
- Se till att regnvatten kan rinna av eller sippra bort från stolparna.

6.2. Första användningen

Kontrollera produkten för skador före första användningen. Produkten får endast användas om den är oskadad.

6.3. Användning

Kontrollera att produkten är i korrekt skick innan den används.

- att den är i korrekt skick.
- inställningen med vevhandtaget.

6.4. Manöverelement

Sätt handveven i öglan och vrid den så öppnas respektive stängs lamelltaket. Varje tak kan manövreras separat.



6.5. Förvaring

- Förvara produkten och tillbehören under vintersäsongen på en plats som är så väderskyddad, väl ventilerad och torr som möjligt.

7. Felsökning

Om följande fel uppstår under drift, kontrollera följande felorsaker med hjälp av tabellen nedan. Om felet inte kan åtgärdas med de angivna åtgärderna, ta produkten ur drift.

Fel	Möjlig orsak	Lösning
Produkten skakar eller svänger	- Produkten står på ojämnt underlag - Fästskruvarna har lossnat - Produkten är för tung	- Ställ produkten på ett plant underlag - Dra åt fästskruvarna - Följ belastningsgränserna
Lamelltaket går inte att öppna	- Vridstången sitter inte i hållaren - Föremål på lamelltaket blockerar mekaniken	- Kontrollera vridstångens position och sätt i den i hållaren om det behövs - Ta bort föremål
Vatten droppar in i paviljongen	- Lamellerna är inte helt stängda - Regnavloppet är igensatt	- Stäng lamelltaket - Rengör avloppet
Lamelltaket hänger ner	- För stor belastning på lamelltaket	- Ta bort belastningen från lamelltaket

Om ytterligare problem uppstår med produkten, kontakta oss.

8. Underhåll och skötsel

8.1. Säkerhetsanvisningar

Risk för personskada
Felaktig hantering under användning kan leda till personskador.



- Produkten är lättskött, väderbeständig och hållbar (tack vare pulverlackerat aluminium).
- Rengör ytorna med en fuktig trasa och milt rengöringsmedel. Använd inte aggressiva rengöringsmedel eller högtryckstvätt för rengöring. Följ även rengöringsmedlets tillverkarens anvisningar.
- Använd inte bensin, lösningsmedel eller starka rengöringsmedel.

9. Demontering

9.1. Säkerhetsanvisningar

Risk för personskada
Felaktig hantering vid demontering kan leda till personskador.



- Produkten är tung och har stora mått, minst 3–4 personer krävs för demontering.
- Säkra produkten mot fall innan demontering.

Demonteringen av produkten ska utföras i omvänd ordning jämfört med monteringen. (**se kapitel Montering**)

10. Avfall



- Avfallshantera produkten och alla komponenter i enlighet med lokala och nationella bestämmelser för att undvika skador på miljön.
- Våra förpackningar är tillverkade av miljövänliga material. De kan återvinnas och därmed tjäna som värdefulla råvaror. Kassera förpackningsmaterialet (kartonger, smutsförpackningar etc.) separat och på rätt sätt enligt gällande nationella bestämmelser.
- Kontakta tillverkaren om du är osäker på hur produkten ska kasseras.
- Information om korrekt avfallshantering finns även hos lokala avfallscentraler.

Home Deluxe GmbH
Schanzeweg 2
32312 Lübbecke
Tyskland
Tel +49 (0)5743 6181-0
www.home-deluxe-gmbh.de

GA-051-02_CANNES
2023/01